EMBUTIDORA RS110/70

MARCA:

RISCO

PROCEDENCIA:

ITALIA

FUNCIÓN:

Máquina de embutido en vacío con sistema de control electrónico de porciones garantizando su máxima precisión de pesado.

CARACTERÍSTICAS:

- Fabricada en acero inoxidable 304 grado alimenticio.
- Control preciso de peso en porciones.
- Visualización de la presión de embutición.
- Control de la potencia del motor utilizada.
- Indicación del número de piezas a producir.
- Contador de piezas.
- Retorno del rotor programable.
- Visualización de mantenimiento y controles periódicos.
- Código para bloquear el sistema.
- Sincronización automática con todos los accesorios.

FECHA: JUNIO 2023 V-01

EMBUTIDORA RS110/70

DIMENSIONES:

A: 980 mm
B: 900 mm
C: ø 670 mm
D: 1600 mm
E: 1750 mm
F: 750 mm
(Ver gráfica en la parte inferior):

PESO:

325 kg

ALIMENTACIÓN:

220 V / 60 Hz. Trifásica

POTENCIA:

5000 Watts

ASPECTOS TÉCNICOS:

Potencia neumática:
6 bares

Capacidad de la tolva:
Hasta 70 Lts
(Para mayores capacidades solicitarlas bajo pedido).

Presión máxima de embutición:
35 bares

Capacidad de llenado:
2800 Kg/h

Velocidad de porcionado:
25 gr: 400 porciones/ minuto.

50 gr: 300 porciones/minuto.

100 gr: 220 porciones/minuto.

200 gr: 140 porciones/minuto.

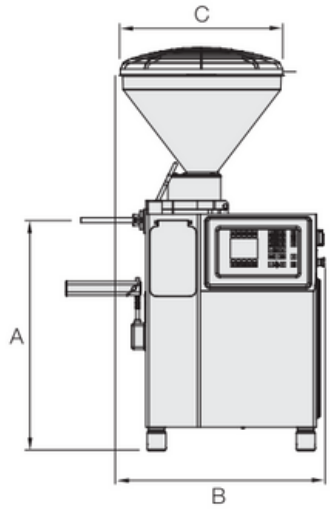

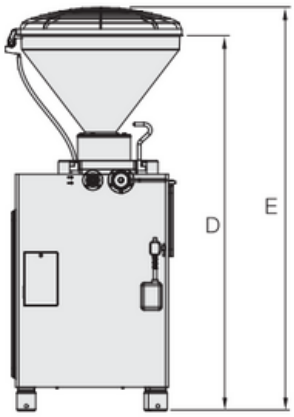

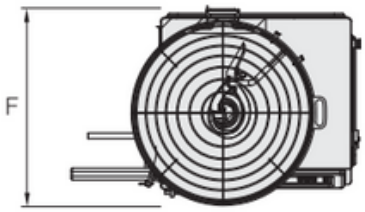

FECHA: JUNIO 2023 V-01